都市型　１５０－Ｍ　１ｍ

側面図 1:15

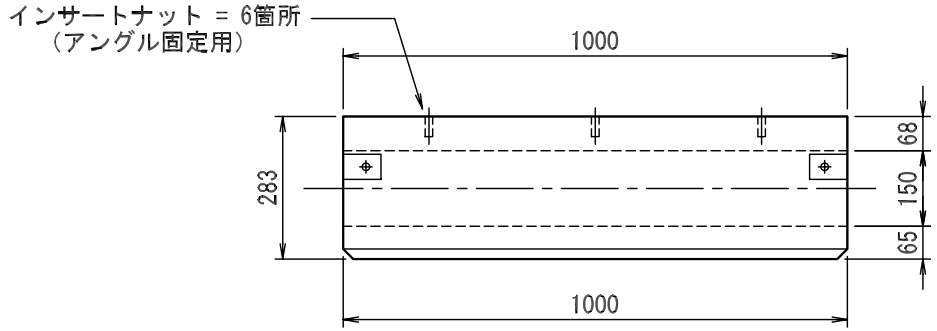

断面図 1:15

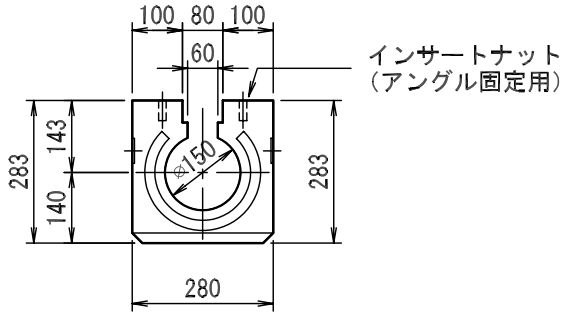

平面図 1:15

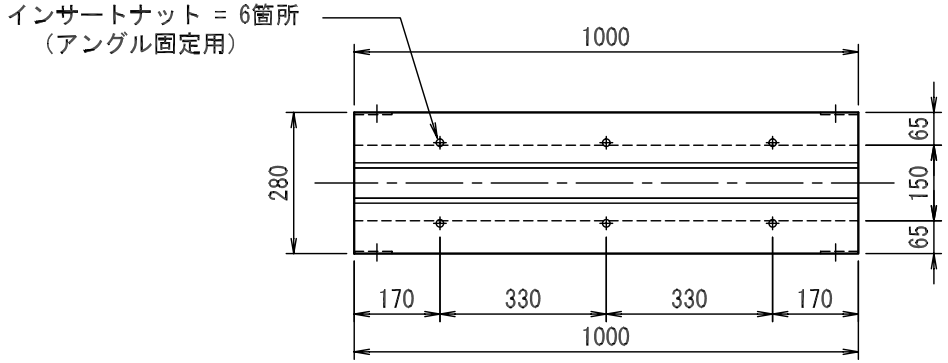

開口部詳細

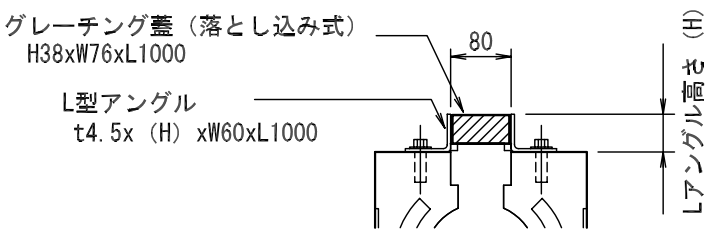

＊Lアングルはボルトにて円型水路上面に固定する。
＊Lアングル高さはLアングル自体の厚さと固定用の
　ボルト、ワッシャの高さを考慮して決定する。

図面名称	特殊円型水路構造図	規格	150-M 1m	縮尺	図示	作図	徳田	ソイル工業株式会社